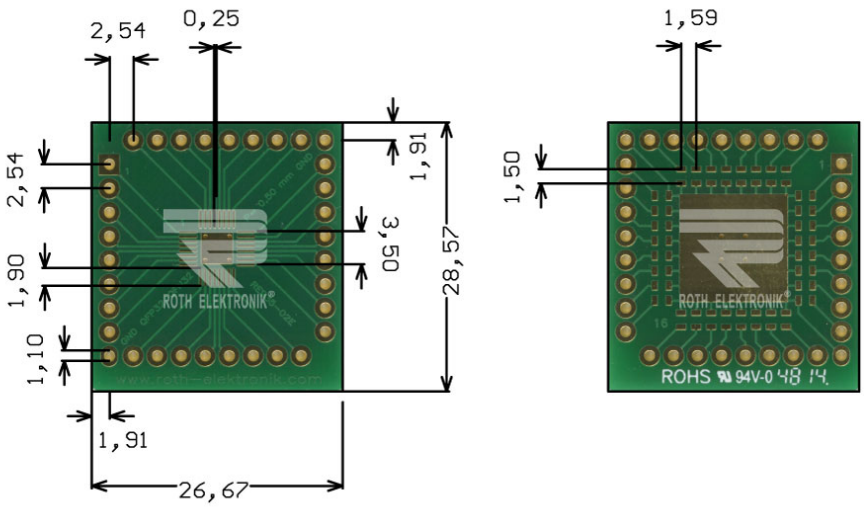

RE935-02E

- Multiadapter für QFP32 & QFN32
- Epoxydglashartgewebe FR4 1,50 mm
- Zweiseitig 35 µm Cu
- Durchkontaktiert (PTH)
- Oberfläche chem. Ni/Au
- Lötstopplack
- Bestückungsdruck
- Adaptionsplatine für QFN32 und QFP32 (0,50 mm Pitch)
- Einreihig ausgeleitet in das Raster 2,54 mm
- Rückseitig mit 0603 SMD-Pads zu jedem Pin
- Widerstände oder ähnliche Komponenten können direkt aufgebaut werden
- Größe 26,67 x 28,57 mm

Roth Elektronik GmbH
Industriestr. 4
65594 Runkel-Steeden
E-Mail: info@roth-elektronik.com

Geschäftsführer Mike Teschke
Handelsregister Limburg HRB 7172
USt-IdNr. DE1481222609

Hamburger Volksbank
IBAN DE30 2019 0003 0032 3184 05
BIC GENODEF1HH2