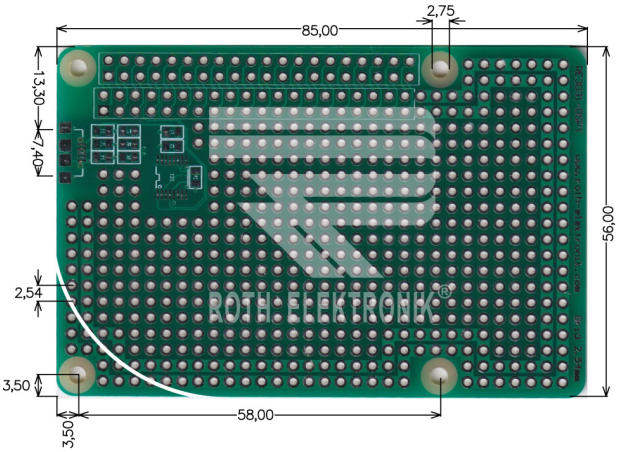

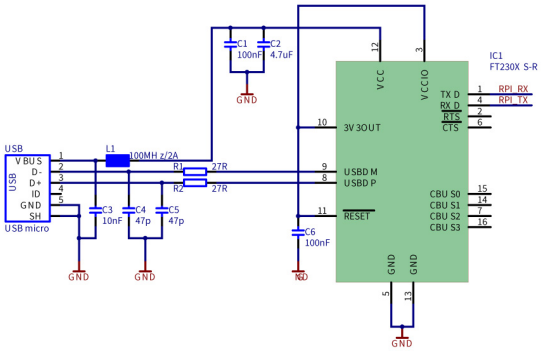

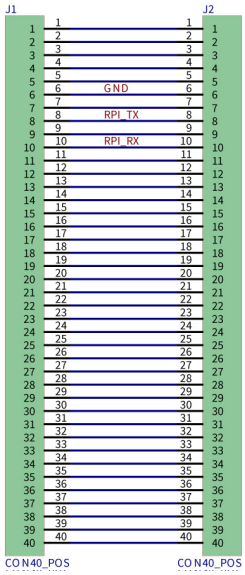

RE3031-DSPT

- Accesorios de Raspberry Pi para el montaje de una placa de convertidor UART-USB
- Lámina estratificada de tejido de fibra de vidrio con resina epoxi FR4 de 1,50 mm
- Por ambas caras 35 µm de Cu
- Agujeros con contactos metalizados (PTH)
- Estañado en caliente (HAL-leadfree)
- Máscara de soldadura
- Una conexión de 40 pines para Raspberry Pi
- 21 x 32 orificios de 1,00 mm de Ø
- Campo de experimentación en cuadrícula de 2,54 mm con 13 x 28 almohadillas de soldadura de 2,20 mm de Ø
- Dos pistas potenciales
- Cuatro orificios de captura de 2,75 mm de Ø
- Para la conexión y el control directos del Raspberry Pi mediante PC
- 85,00 x 56,00 mm

Designación	Observación	Descripción	Fabricante	Número de pieza
C1, C6	100nF	Cap 0805 100nF 20V 20%	*	*
C2	4,7uF	Cap 0805 4,7uF 20V 20%	*	*
C3	10nF	Ceramic/SMD, 0805, 10nF, 50V	*	*
C4, C5	47p	Ceramic/SMD, 0805, 47p, 50V	*	*
IC1	FT230XS-R	USB interface, USB to UART converter	FTDI	FT230X
J1	CON40_POS	Pin header 40 positions, 2 rows, 2.54 mm pitch	Samtec	ESQ-120-X-G-D
L1	100MHz/2A	0805 (SMD), ferrite 2A 600ohm	Würth	742792040
R1, R2	27R	0805 (SMD), 27ohm	*	*
USB	USB micro	USB micro type-B connector	Würth	629105136821

072025