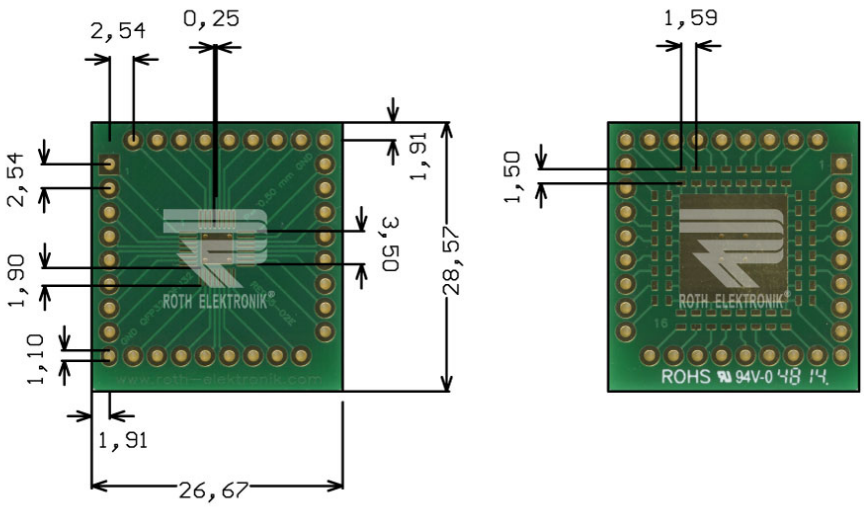

RE935-02E

- Multiadaptador para QFP32 y QFN32
- Fibra de vidrio epoxídica FR4 1,50 mm
- Por dos lados 35 µm de Cu
- Agujeros con contactos metalizados (PTH)
- Superficie terminal química de Ni/Au
- Máscara de inhibidora de la soldadura
- Con impresión para la dotación por el lado del componente
- Placa de circuito impreso de adaptación para QFN32 y QFP32 (0,50 mm Pitch)
- Espacio entre orificios en una fila 2,54 mm
- Dorso con almohadillas 0603 SMD en cada pin
- Resistencias o componentes similares pueden montarse directamente
- Tamaño 26,67 x 28,57 mm

Roth Elektronik GmbH
Auf der Struth 1
61279 Grävenwiesbach

E-Mail: info@roth-elektronik.com

Managing Director Mike Teschke
Register Limburg HRB 7172
USt-VAT ID no. DE1481222609

Hamburger Volksbank
IBAN DE30 2019 0003 0032 3184 05
BIC GENODEF1HH2